bisatua - visado E-2024/00232 07/03/2024 - 9 orriald. pág.
GIPUZKOAKO APAREJADORE ETA ARKITEKTO TEKNIKOEN ELKARGO OFIZIALA
COLEGIO OFICIAL DE APAREJADORES Y ARQUITECTOS TECNICOS DE GIPUZKOA

KOKAPENA

UROLA IBAIA
OSASUN ETXEA
UDAL IGERILEKUA
PISCINAS MUNICIPALES
JOSE DE ARTETXE KALEA
BETHARRAM IKASTETXEA
PERDILLEGI KALEA
FRONTOIA
SAN MIGUEL PATRONATOA
PAULO VI AUZUNEA
HARZUBIA HIRIBIDEA
FORU IBILBIDEA
ZELAITXO ZINEMA
SAN MARTIN EGOITZA
URBITARTE AUZUNEA
BERDELARI IKASTETXEA
INSTITUTOA
GARATE ANAIAREN AUZUNEA
MARIAREN ZERBITZARIEN LEKAIMETXEA
AGIRRE AUZUNEA
HIRIBIDEA HIRIBIDEA
GARMENDI AUZUNEA
BARRENETXE AUZUNEA
EUSKALERRIA AUZUNEA
IKASTOLA
ARRIA ETXEA

Lekua: Euskalerria 37 AZPEITIA	PROIEKTOA: URBANIZAIO PROIEKTUA: Euskalerria Auzoa 37 ondoko eskailerak eraberritu
Data: 2024 ko otsaila	PLANOA: KOKAPENA / Situación
Jabea: AZPEITIKO UDALA	
Eskala: 1/2000	ALAIN BASTIDA SASIAIN ARKITEKTO TEKNIKOA COL. 1392 Perez Arregi Plaza 9 behea . Azpeitia / abastida@coaatg.org / 660 403695

1

bisatua - visado - E-2024/00232 07/08/2024 - 9 orriald. pág.
GIPUZKOAKO APAREJADORE ETA ARKITEKTO TEKNIKOEN ELKARGO OFIZIALA
COLEGIO OFICIAL DE APAREJADORES Y ARQUITECTOS TECNICOS DE GIPUZKOA

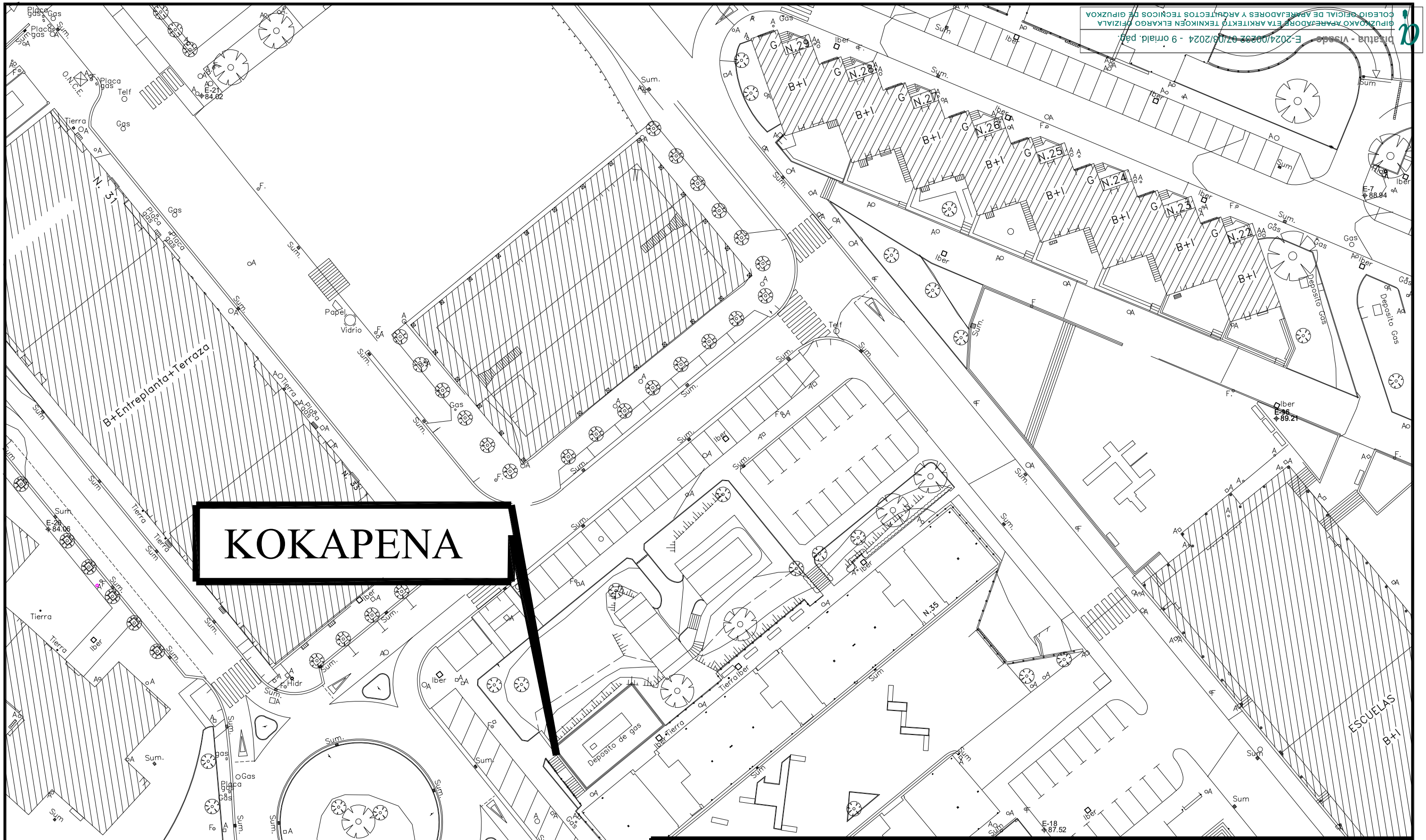

Lekua: Euskalerria 37 AZPEITIA	PROIEKTOA: URBANIZAIO PROIEKTUA: Euskalerria Auzoa 37 ondoko eskailerak eraberritu
Data: 2024 ko otsaila	PLANOA: KOKALEKUA / Emplazamiento
Jabea: AZPEITIKO UDALA	ALAIN BASTIDA SASIAIN ARKITEKTO TEKNIKOA COL. 1392 Perez Arregi Plaza 9 behea . Azpeitia / abastida@coaatg.org / 660 403695
Eskala: 1/500	2

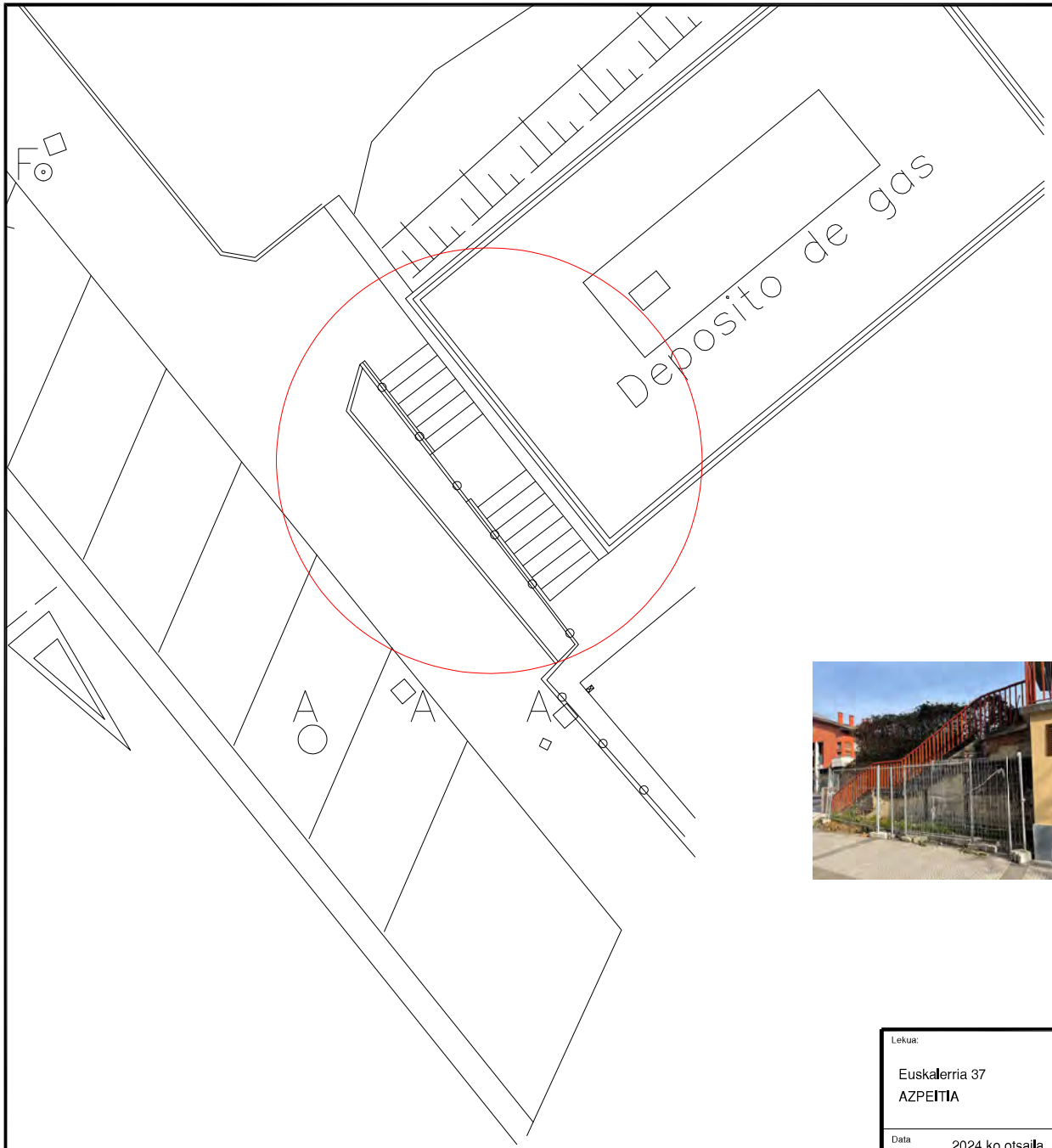

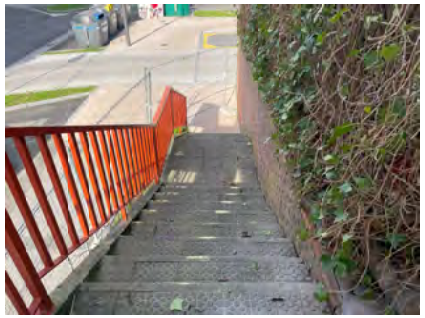



Lekua: Euskalerria 37 AZPEITIA	PROIEKTOA: URBANIZAIO PROIEKTUA: Euskalerria Auzoa 37 ondoko eskailerak eraberritu
Data: 2024 ko otsaila	PLANOA: ORAINGO EGOERA / Estado actual
Jabea: AZPEITIKO UDALA Eskala: 1/100	ALAIN BASTIDA SASIAIN ARKITEKTO TEKNIKOA COL. 1392 Perez Arregi Plaza 9 behea . Azpeitia / abastida@coaatg.org / 660 403695

3

bisatua - visado E-2024/00232 07/03/2024 - 9 orriald. pág.
GIPUZKOAKO APAREJADORE ETA ARKITEKTO TEKNIKOEN ELKARGO OFIZIALA
COLEGIO OFICIAL DE APAREJADORES Y ARQUITECTOS TECNICOS DE GIPUZKOA

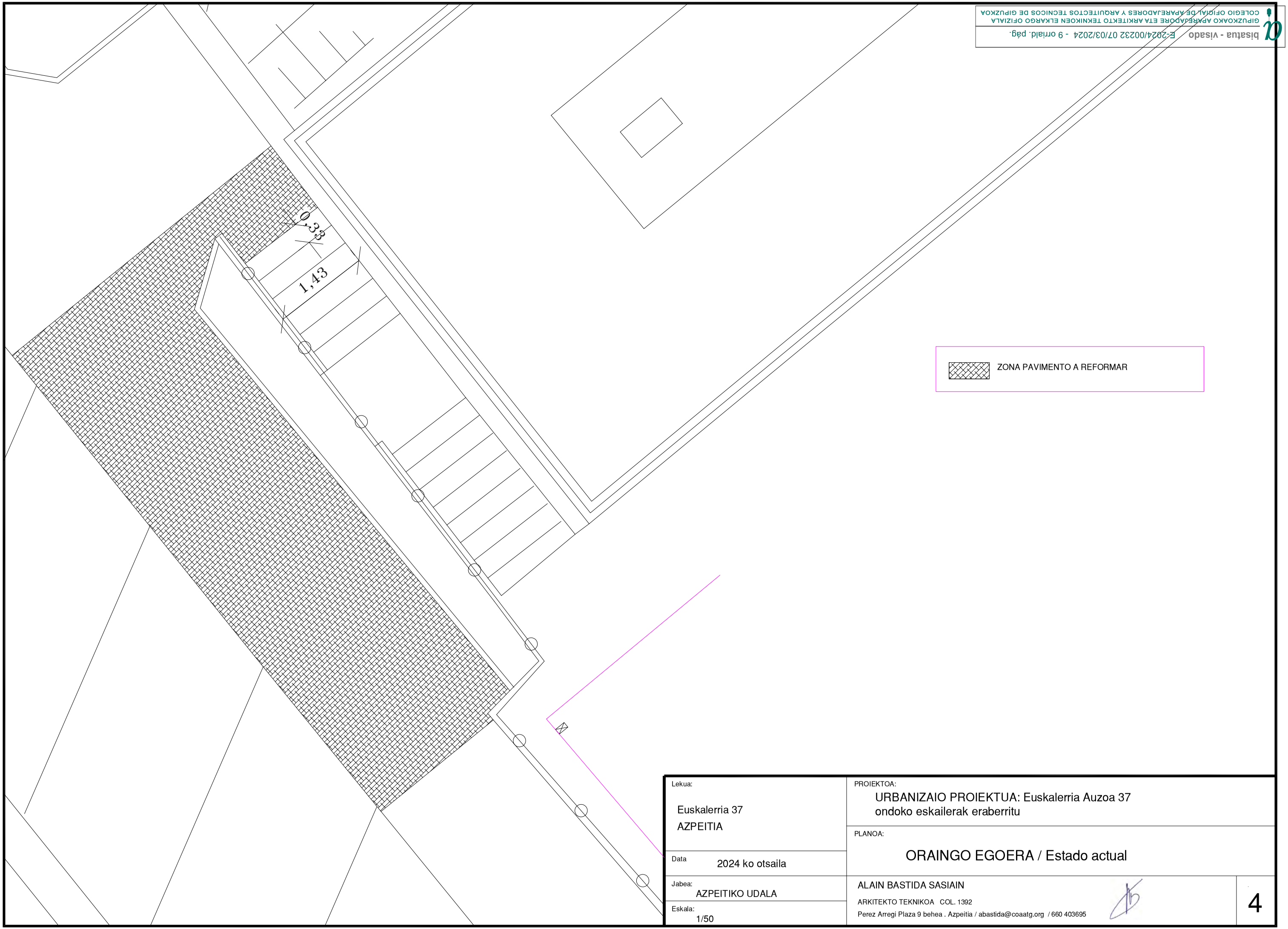

Lekua:
Euskalerria 37
AZPEITIA

Data
2024 ko otsaila

Jabea:
AZPEITIKO UDALA

Eskala:
1/50

PROIEKTOA:
URBANIZAIO PROIEKTUA: Euskalerria Auzoa 37 ondoko eskailerak eraberritu

PLANOA:
ORAINGO EGOERA / Estado actual

ALAIN BASTIDA SASIAIN
ARKITEKTO TEKNIKOA COL. 1392
Perez Arregi Plaza 9 behea . Azpeitia / abastida@coaatg.org / 660 403695

4

bisatua - visado E-2024/00232 07/03/2024 - 9 orriald. pág.
GIPUZKOAKO APAREJADORE ETA ARKITEKTO TEKNIKOEN ELKARGO OFIZIALA
COLEGIO OFICIAL DE APAREJADORES Y ARQUITECTOS TECNICOS DE GIPUZKOA

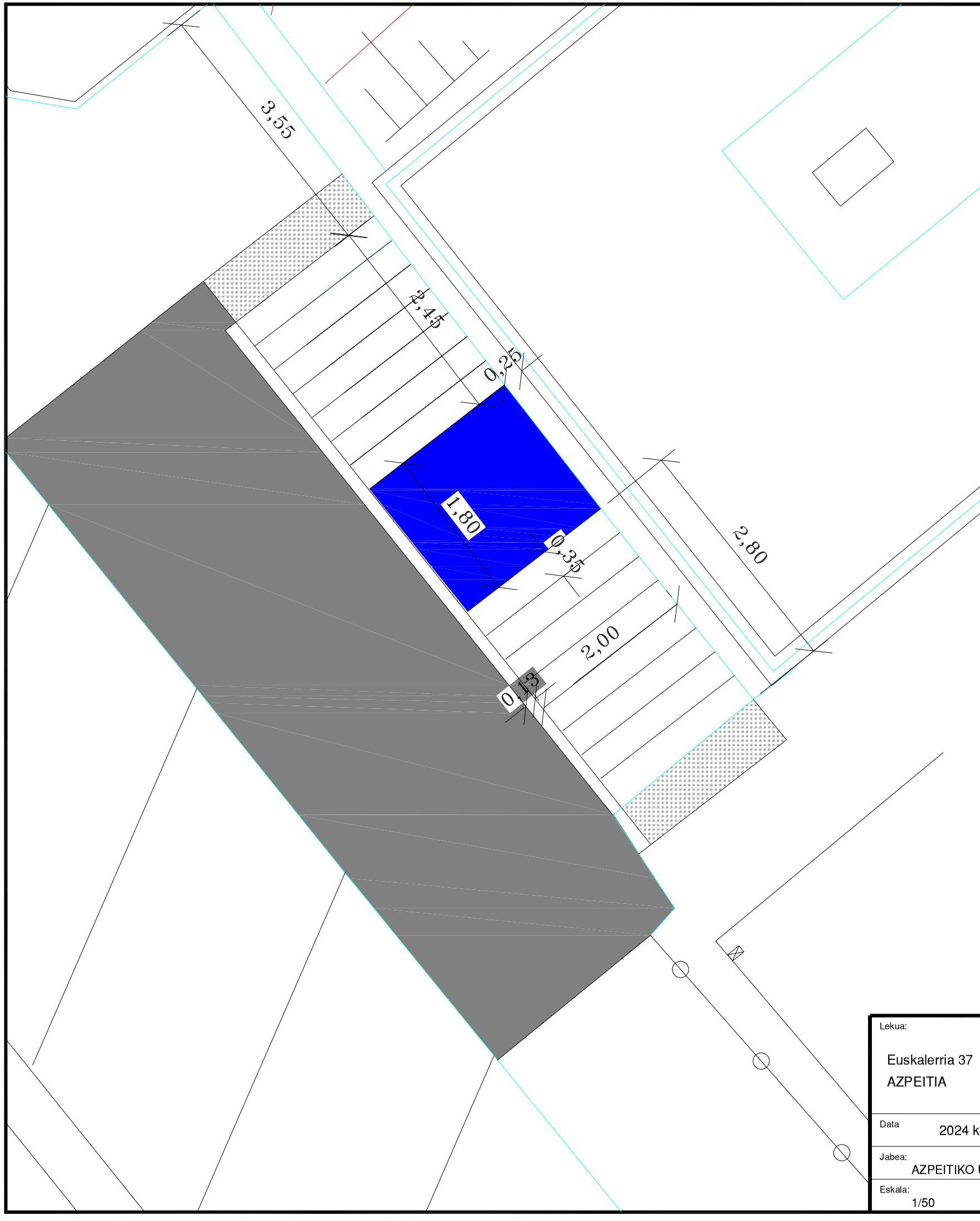

PAVIMENTO BALDOSA HIDRAULICA
BEIGE 40X40X4CM

DESCANSILLO ESCALERA
PAVIMENTO DE GRANITO

PAVIMENTO BALDOSA HIDRAULICA
PODOTACTIL GRIS REF. 64-CZ 40X40X4CM

Lekua:
Euskalerria 37
AZPEITIA

Data: 2024 ko otsaila

Jabea:
AZPEITIKO UDALA

Eskala:
1/50

PROIEKTOA:
URBANIZAIO PROIEKTUA: Euskalerria Auzoa 37 ondoko eskailerak eraberritu

PLANOA:
EGOERA BERRITUA / Estado reformado

ALAIN BASTIDA SASIAIN
ARKITEKTO TEKNIKOA COL. 1392
Perez Arregi Plaza 9 behea . Azpeitia / abastida@coaatg.org / 660 403695

5

bisatua - visado E-2024/00232 07/03/2024 - 9 orriald. pág.
GIPUZKOAKO APAREJADORE ETA ARKITEKTO TEKNIKOEN ELKARGO OFIZIALA
COLEGIO OFICIAL DE APAREJADORES Y ARQUITECTOS TECNICOS DE GIPUZKOA

ALTXAERA ORAINGO EGOERA / Alzado estado actual

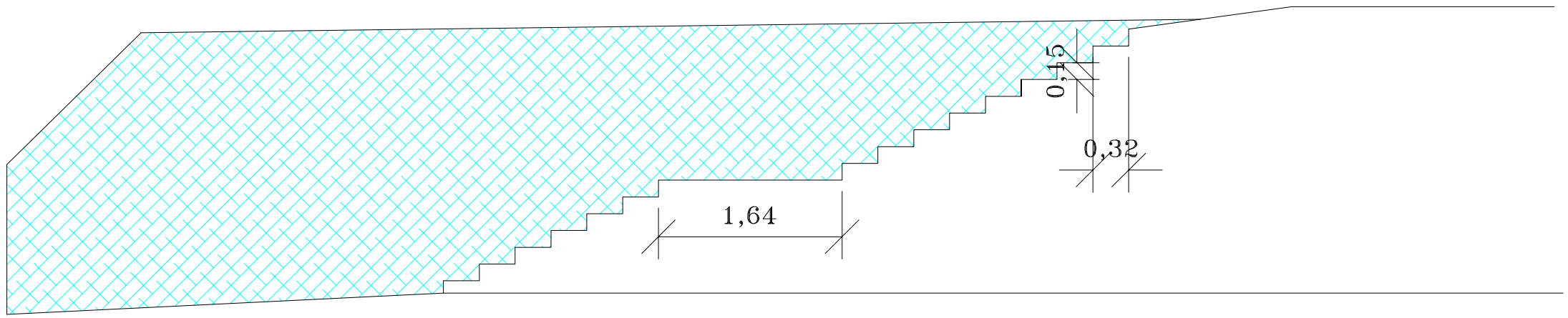

ALTXAERA EGOERA BERRIA/ Alzado estado reformado

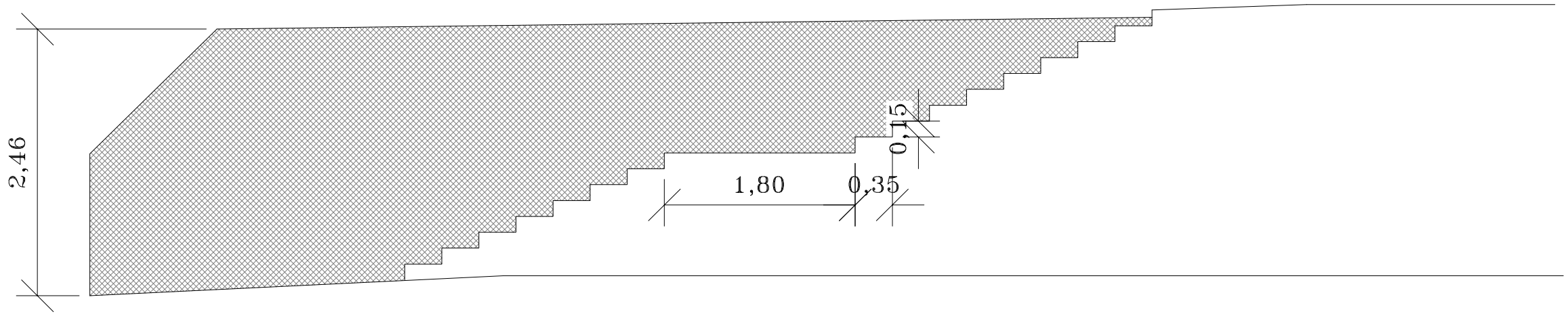

CARAVISTA

MURO DE HORMIGON ARMADO

Lekua: Euskalerria 37 AZPEITIA	PROIEKTOA: URBANIZAIO PROIEKTUA: Euskalerria Auzoa 37 ondoko eskailerak eraberritu
Data: 2024 ko otsaila	PLANOA: ALTXAERA / Alzado
Jabea: AZPEITIKO UDALA	ALAIN BASTIDA SASIAIN ARKITEKTO TEKNIKOA COL. 1392 Perez Arregi Plaza 9 behea . Azpeitia / abastida@coaatg.org / 660 403695
Eskala: 1/50	6

GIPUZKOAKO APAREJADORE ETA ARKITEKTO TEKNIKOEN ELKARGO OFIZIALA
COLEGIO OFICIAL DE APAREJADORES Y ARQUITECTOS TECNICOS DE GIPUZKOA
bisatua - visado E-2024/00232 07/03/2024 - 9 orrialdo. pág.

DETALLE DE CONTINUIDAD DE ARMADURAS EN RAMPAS.-

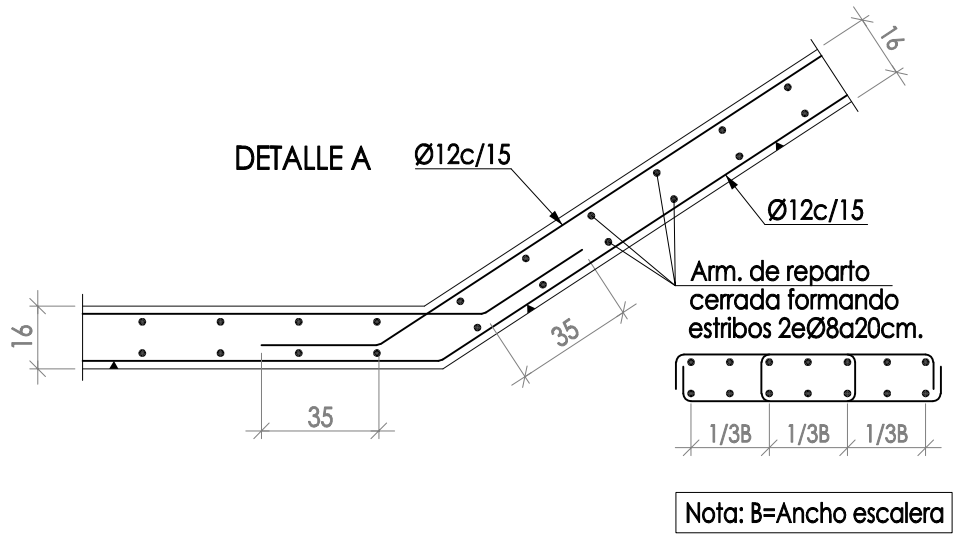

Nota: B=Ancho escalera

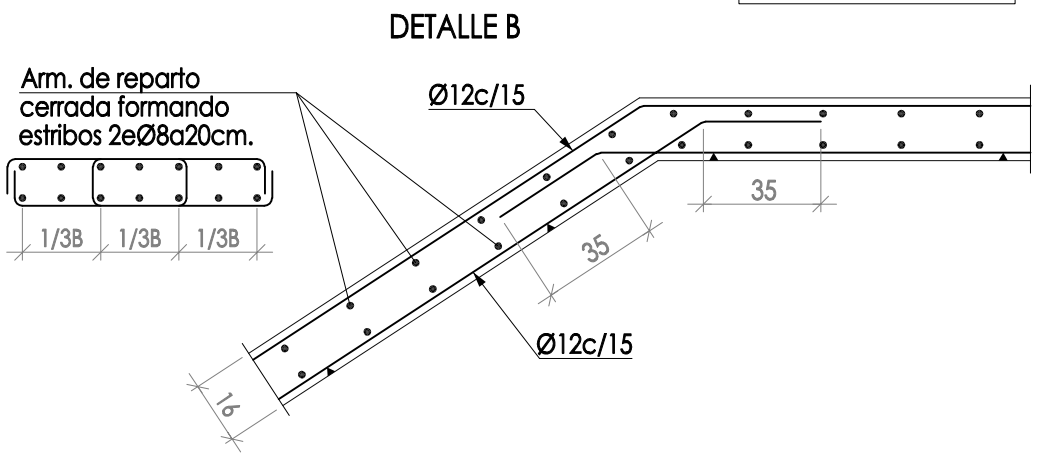

DETALLE UNIÓN DESCANSILLO-MURO EXISTENTE
PERFORAR MURO EXISTENTE CON BARRAS DE 12CM CADA 15CM

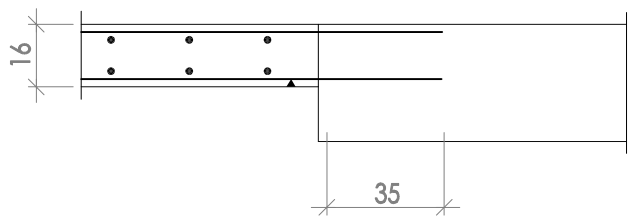

DETALLE DE ARMADURA DE MURETES Y MUROS EN RAMPA DE ESCALERA.-

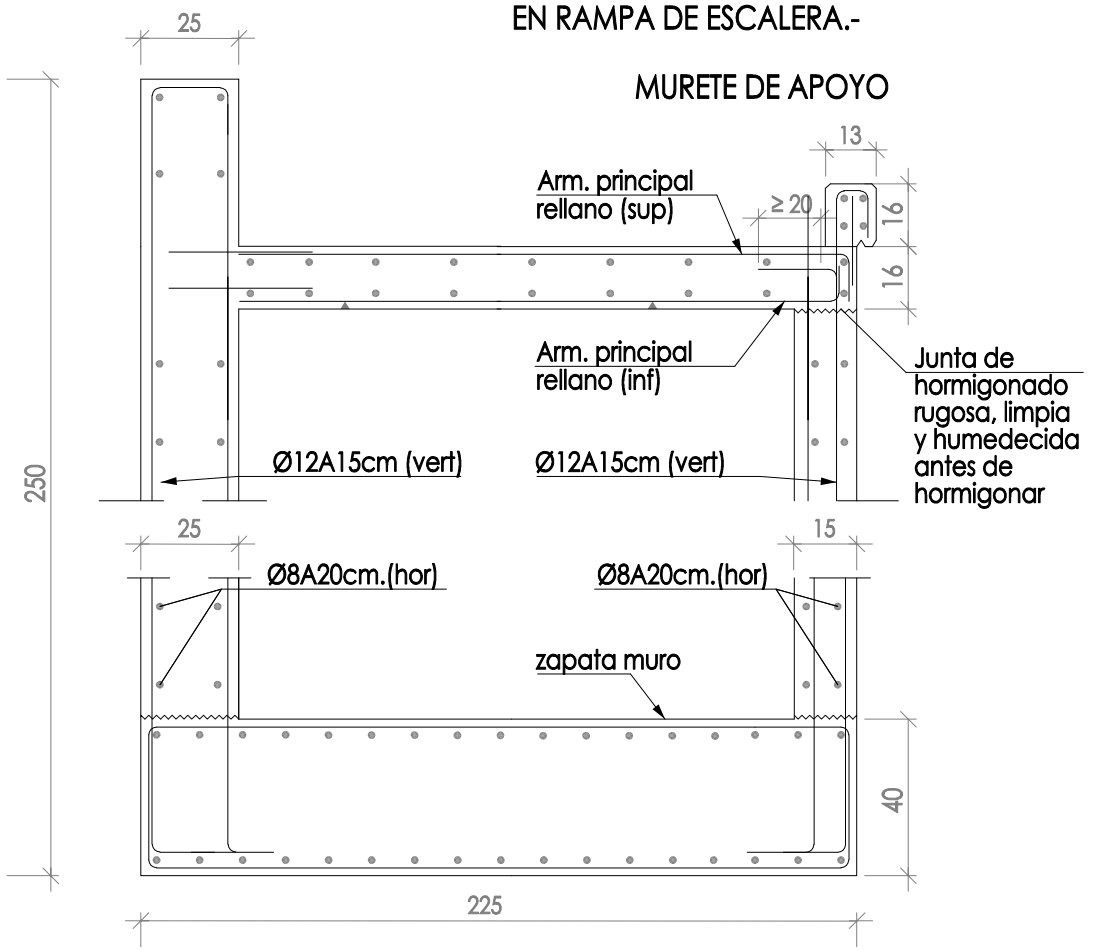

GRADAS DE ESCALERA DE GRANITO AGUJARDADOS

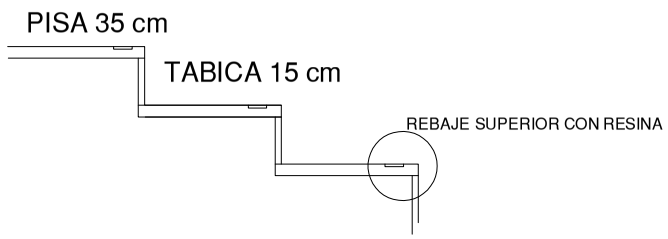

Lekua: Euskalerria 37 AZPEITIA	PROIEKTOA: URBANIZAIO PROIEKTUA: Euskalerria Auzoa 37 ondoko eskailerak eraberritu
	PLANOA: ERAIKUNTZA XEHETASUNAK / Detalles contructivos
Data: 2024 ko otsaila	
Jabea: AZPEITIKO UDALA	ALAIN BASTIDA SASIAIN ARKITEKTO TEKNIKOA COL. 1392 Perez Arregi Plaza 9 behea . Azpeitia / abastida@coaatg.org / 660 403695
Eskala: 1/50	7

bisatua - visado E-2024/00232 07/03/2024 - 9 orrialdi. pág.
GIPUZKOAKO APAREJADORE ETA ARKITEKTO TEKNIKOEN ELKARGO OFIZIALA
COLEGIO OFICIAL DE APAREJADORES Y ARQUITECTOS TECNICOS DE GIPUZKOA

BARANDILLA SIMILAR A LA EXISTENTE





Lekua: Euskalerria 37 AZPEITIA	PROIEKTOA: URBANIZAIO PROIEKTUA: Euskalerria Auzoa 37 ondoko eskailerak eraberritu
Data 2024 ko otsaila	PLANOA: ERAIKUNTZA XEHETASUNAK / Detalles contructivos
Jabea: AZPEITIKO UDALA	ALAIN BASTIDA SASIAIN
Eskala: 1/50	ARKITEKTO TEKNIKOA COL. 1392 Perez Arregi Plaza 9 behea . Azpeitia / abastida@coaatg.org / 660 403695

8

bisatua - visado E-2024/00232 07/03/2024 - 9 orrialdo. pág.
GIPUZKOAKO APAREJADORE ETA ARKITEKTO TEKNIKOEN ELKARGO OFIZIALA
COLEGIO OFICIAL DE APAREJADORES Y ARQUITECTOS TECNICOS DE GIPUZKOA

Firmado digitalmente por: ALAIN BASTIDA SASIAIN
Fecha y hora: 06.03.2024 12:45:54

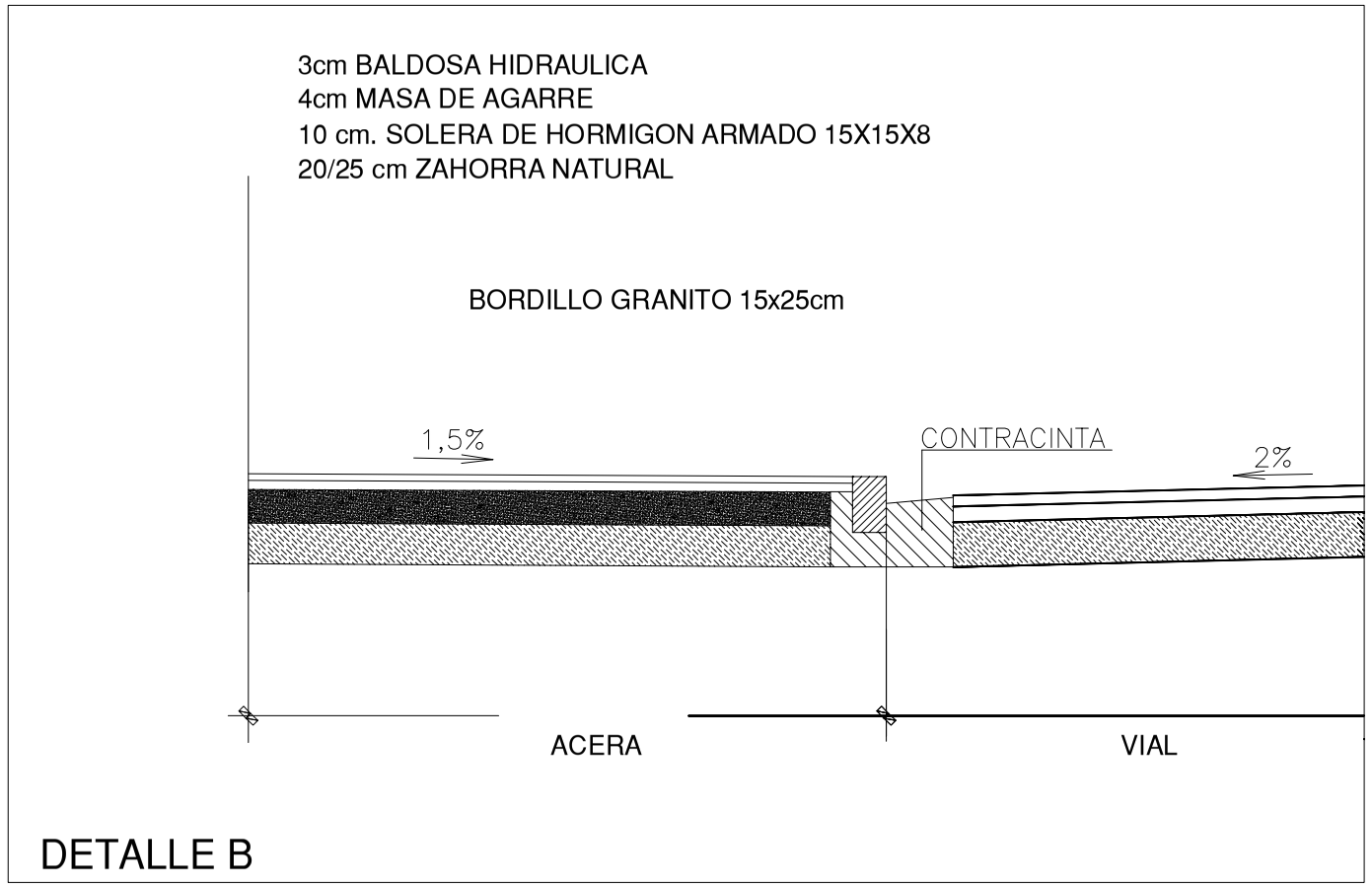

DETALLE B

Lekua: Euskalerria 37 AZPEITIA	PROIEKTOA: URBANIZAIO PROIEKTUA: Euskalerria Auzoa 37 ondoko eskailerak eraberritu
Data	PLANOA: ERAIKUNTZA XEHETASUNAK / Detalles contructivos
Jabea: AZPEITIKO UDALA	ALAIN BASTIDA SASIAIN ARKITEKTO TEKNIKOA COL. 1392 Perez Arregi Plaza 9 behea . Azpeitia / abastida@coaatg.org / 660 403695
Eskala: 1/20	9